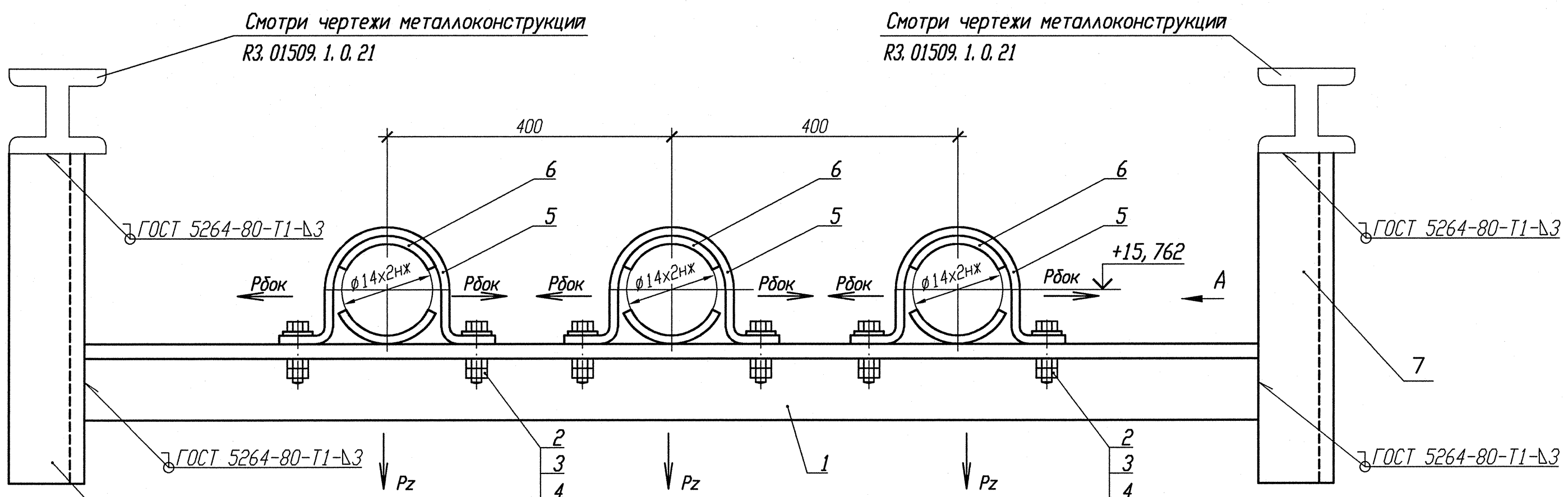

Деталь поз. 6

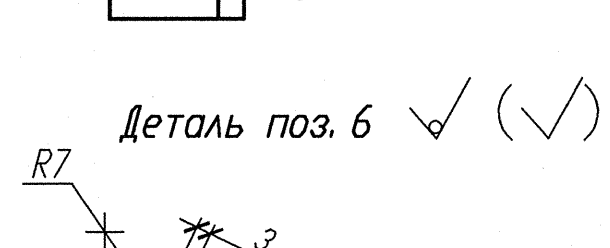

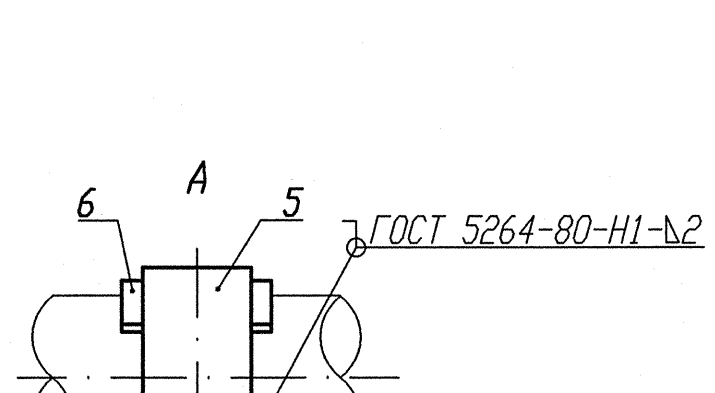

Деталь поз. 5 (Lр=130)

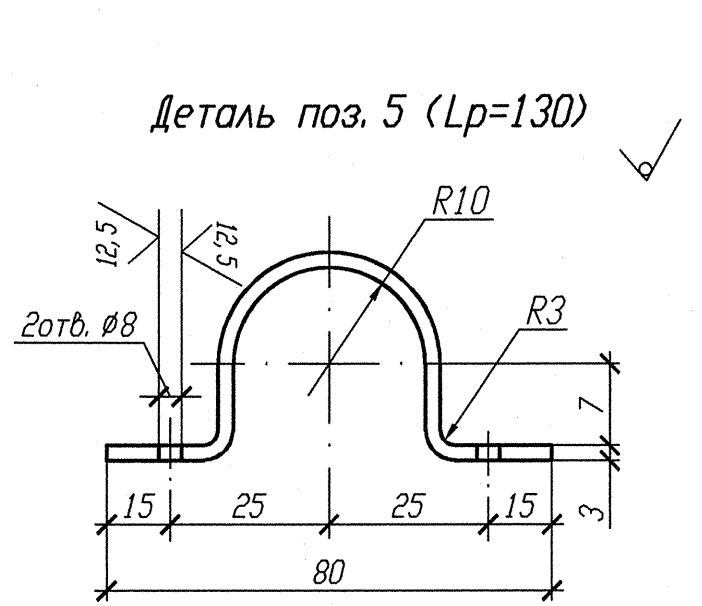

Номер опоры	3TV10Y111	3TV10Y112	3TV10Y526
Нагрузка на опору Pz(кН)	0,044	0,046	0,041
Нагрузка на опору Рбок(кН)	0,018	0,014	0,013
Отметка опоры	+15,762	+15,762	+15,762

1 Привязку опоры смотри изометрический чертеж 3TV30Z07, 3TV40Z07, 3TV50Z07.
2 Сварку производить по ГОСТ 5264-80.
3 Отметка трубопровода подлежит уточнению в соответствии с уклоном трубопровода.
4 Максимальная нагрузка на опору Р дана с учетом сейсмического воздействия.
5 Спецификация составлена на три опоры.
6 Изготовить один комплект.

Спецификация деталей

Поз.	Обозначение	Наименование	Кол.	Материал	Масса, кг ед.	Масса, кг общ.	Примечание
1	ГОСТ 8509-93	Уголок В 35х35х4 l=2000	1	Ст 3 пс 2-сб ГОСТ 535-2005	4,200	4,200	
2	ГОСТ 7798-70	Болт М6-6дх30.56.35	6	35 ГОСТ 1050-88	0,009	0,054	
3	ГОСТ 11371-78	Шайба А.6х2.02.Ст3пс	6	ОК360В-2-IV-Ст3пс ГОСТ 16523-97	0,0014	0,0084	
4	ГОСТ 5915-70	Гайка М6-6Н.8.35	12	35 ГОСТ 1050-88	0,0026	0,0312	
5	БК-1998784	Полухомут Б-ПН-3х130х30	3	ОК360В-4-IV-Ст3сп-сб ГОСТ 16523-97	0,08	0,24	
6	БК-1998785	Прокладка Б-ПН-3х22х50	6	12Х18Н10Т-МАг ГОСТ 5582-75	0,03	0,18	
7	ГОСТ 8240-97	Швеллер 10 l=150	2	Ст 3 пс 2-сб ГОСТ 535-2005	1,2885	2,577	
	ГОСТ 2246-70	Проволока		СВ-04Х19Н11М3		-	
	ГОСТ 9467-75	Электроды		УОНИИ 13/45		-	
					Итого:	7,291	

АРХИВНЫЙ ЭКЗЕМПЛЯР

Инв. N подл. R3.03732.1.0.13
Лист 112

Изм.	Кол. уч.	Лист	Nдок.	Подпись	Дата
Инж. Сн.		Случевская			12.12
Пров. инж. Ik.		Шабинский			12.02
Пров. вед. инж.		Махотина			12.02
Н. контр.		Краснояров			12.02

R3.TV10.3095.013.03.00.030

Ростовская АЭС Блок 3

Редукторное отделение
Герметичная часть
Трубопроводы отбора проб
Рр больше 2,2 МПа

Стадия	Лист	Листов
Р		1

Опора скользящая направляющая
3TV10Y111, 3TV10Y112, 3TV10Y526

ОАО "НИАЭП" 2013

Инв. N подл.	Подп. и дата	Взам. инв. N
R3.03732.1.0.13	12.03.13	

Формат А4х3